TABULKA ŠACHET — Šachtové dílce — Prefa Brno a. s.

Poř.	Označení šachty	Kóta terénu [m n.m.]	Umístění	Kóta poklopu [m n.m.]	Kóta dna vývodu [m n.m.]	Kóta dna [m n.m.]	Výška šachty [m]	Vyrovnávací prstenec pro poklop šachty	Počet	Šachtový kónus zákrytová deska	Počet	Šachtová skruž	Počet	Stupadla	Šachtové dno uložení dna elastomerové těsnění	Počet
1	Š-A-1	455.04	vozovka h = 0.0 m	455.03	454.04	454.04	0.99	TBW-Q.1 63/4	1	TZK-Q.1 100-63/17	1			ocel. s PE	TBZ-Q.1 100/65 KOM V30	1
															podkladový beton	
2	Š-A-2	456.49	vozovka h = 0.0 m	456.48	454.89	454.89	1.59	TBW-Q.1 63/8	1	TZK-Q.1 100-63/17	1	TBS-Q.1 100/50	1	ocel. s PE	TBZ-Q.1 100/65 KOM V30	1
								TBW-Q.1 63/6	1						podkladový beton	
															těsnění pro DN 1000	1
3	Š-A-3	458.08	vozovka h = 0.0 m	458.07	456.48	456.48	1.59	TBW-Q.1 63/8	1	TZK-Q.1 100-63/17	1	TBS-Q.1 100/50	1	ocel. s PE	TBZ-Q.1 100/65 KOM V30	1
								TBW-Q.1 63/6	1						podkladový beton	
															těsnění pro DN 1000	1
4	Š-A-4	458.75	vozovka h = 0.0 m	458.74	457.15	457.15	1.59	TBW-Q.1 63/8	1	TZK-Q.1 100-63/17	1	TBS-Q.1 100/50	1	ocel. s PE	TBZ-Q.1 100/65 KOM V30	1
								TBW-Q.1 63/6	1						podkladový beton	
															těsnění pro DN 1000	1
5	Š-A-5	460.37	vozovka h = 0.0 m	460.36	458.77	458.77	1.59	TBW-Q.1 63/8	1	TZK-Q.1 100-63/17	1	TBS-Q.1 100/50	1	ocel. s PE	TBZ-Q.1 100/65 KOM V30	1
								TBW-Q.1 63/6	1						podkladový beton	
															těsnění pro DN 1000	1
6	Š-A-6	461.57	vozovka h = 0.0 m	461.56	459.97	459.97	1.59	TBW-Q.1 63/8	1	TZK-Q.1 100-63/17	1	TBS-Q.1 100/50	1	ocel. s PE	TBZ-Q.1 100/65 KOM V30	1
								TBW-Q.1 63/6	1						podkladový beton	
															těsnění pro DN 1000	1

PREFA BRNO a.s.

Pref. kanalizační šachty	Název stavby-objektu	STRANA
HYDROPROJEKT CZ (C) 1996-2011	Projektant	1

TABULKA ŠACHET — Šachtové dílce — Prefa Brno a. s.

Poř.	Označení šachty	Kóta terénu [m n.m.]	Umístění	Kóta poklopu [m n.m.]	Kóta dna vývodu [m n.m.]	Kóta dna [m n.m.]	Výška šachty [m]	Vyrovnávací prstenec pro poklop šachty	Počet	Šachtový kónus zákrytová deska	Počet	Šachtová skruž	Počet	Stupadla	Šachtové dno uložení dna elastomerové těsnění	Počet
7	Š-A-7	462.80	vozovka h = 0.0 m	462.79	461.20	461.20	1.59	TBW-Q.1 63/8	1	TZK-Q.1 100-63/17	1	TBS-Q.1 100/50	1	ocel. s PE	TBZ-Q.1 100/65 KOM V30	1
								TBW-Q.1 63/6	1						podkladový beton	
															těsnění pro DN 1000	1
8	Š-A-8	464.75	vozovka h = 0.0 m	464.74	463.15	463.15	1.59	TBW-Q.1 63/8	1	TZK-Q.1 100-63/17	1	TBS-Q.1 100/50	1	ocel. s PE	TBZ-Q.1 100/65 KOM V30	1
								TBW-Q.1 63/6	1						podkladový beton	
															těsnění pro DN 1000	1
9	Š-B-01	449.67	terén h = 0.3 m	450.00	448.44	448.44	1.56	TBW-Q.1 63/12	1	TZK-Q.1 120-63/17	1			ocel. s PE	TBZ-Q.1 120/120 V max 80,60/90	1
															podkladový beton	
															těsnění pro DN 1200	1
10	Š-B-02	450.00	terén h = 0.3 m	450.28	448.70	448.70	1.58			TBR-Q.1 100-63/58	1			ocel. s PE	TBZ-Q.1 100/95 KOM V60	1
															podkladový beton	
11	Š-B-03	450.92	terén h = 0.4 m	451.30	449.02	449.02	2.28			TBR-Q.1 100-63/58	1	TBS-Q.1 100/100	1	ocel. s PE	TBZ-Q.1 100/65 KOM V30	1
															podkladový beton	
															těsnění pro DN 1000	1
12	Š-B-04	451.60	terén h = 0.5 m	452.03	450.00	450.00	2.03			TBR-Q.1 100-63/58	1	TBS-Q.1 100/25	1	ocel. s PE	TBZ-Q.1 100/65 KOM V30	1
												TBS-Q.1 100/50	1		podkladový beton	
															těsnění pro DN 1000	2

TABULKA ŠACHET — Šachtové dílce — Prefa Brno a. s.

Poř.	Označení šachty	Kóta terénu [m n.m.]	Umístění	Kóta poklopu [m n.m.]	Kóta dna vývodu [m n.m.]	Kóta dna [m n.m.]	Výška šachty [m]	Vyrovnávací prstenec pro poklop šachty	Počet	Šachtový kónus zákrytová deska	Počet	Šachtová skruž	Počet	Stupadla	Šachtové dno uložení dna elastomerové těsnění	Počet
13	Š-B-05	452.45	terén h = 0.3 m	452.68	450.65	450.65	2.03			TBR-Q.1 100-63/58	1	TBS-Q.1 100/25	1	ocel. s PE	TBZ-Q.1 100/65 KOM V30	1
												TBS-Q.1 100/50	1		podkladový beton	
															těsnění pro DN 1000	2
14	Š-B-06	452.49	vozovka h = 0.0 m	452.49	450.88	450.88	1.61	TBW-Q.1 63/10	1	TZK-Q.1 100-63/17	1	TBS-Q.1 100/50	1	ocel. s PE	TBZ-Q.1 100/65 KOM V30	1
								TBW-Q.1 63/6	1						podkladový beton	
															těsnění pro DN 1000	1
15	Š-B-07	452.40	vozovka h = 0.0 m	452.39	451.03	451.03	1.36	TBW-Q.1 63/10	1	TZK-Q.1 100-63/17	1	TBS-Q.1 100/25	1	ocel. s PE	TBZ-Q.1 100/65 KOM V30	1
								TBW-Q.1 63/6	1						podkladový beton	
															těsnění pro DN 1000	1
16	Š-B-08	452.60	vozovka h = 0.0 m	452.60	451.30	451.30	1.30	TBW-Q.1 63/10	1	TZK-Q.1 100-63/17	1	TBS-Q.1 100/25	1	ocel. s PE	TBZ-Q.1 100/65 KOM V30	1
															podkladový beton	
															těsnění pro DN 1000	1
17	Š-B-09	452.91	vozovka h = 0.0 m	452.91	451.57	451.57	1.34	TBW-Q.1 63/8	1	TZK-Q.1 100-63/17	1	TBS-Q.1 100/25	1	ocel. s PE	TBZ-Q.1 100/65 KOM V30	1
								TBW-Q.1 63/6	1						podkladový beton	
															těsnění pro DN 1000	1
18	Š-B-10	453.71	vozovka h = 0.0 m	453.71	452.50	452.50	1.21	TBW-Q.1 63/6	1	TZK-Q.1 100-63/17	1			ocel. s PE	TBZ-Q.1 100/85 KOM V50	1
															podkladový beton	

PREFA BRNO a.s.

Pref. kanalizační šachty	Název stavby-objektu	STRANA
HYDROPROJEKT CZ (C) 1996-2011	Projektant	3

TABULKA ŠACHET — Šachtové dílce — Prefa Brno a. s.

Poř.	Označení šachty	Kóta terénu [m n.m.]	Umístění	Kóta poklopu [m n.m.]	Kóta dna vývodu [m n.m.]	Kóta dna [m n.m.]	Výška šachty [m]	Vyrovnávací prstenec pro poklop šachty	Počet	Šachtový kónus zákrytová deska	Počet	Šachtová skruž	Počet	Stupadla	Šachtové dno uložení dna elastomerové těsnění	Počet
19	Š-B-11	454.35	vozovka h = 0.0 m	454.35	452.79	452.79	1.56	TBW-Q.1 63/10	1	TZK-Q.1 100-63/17	1	TBS-Q.1 100/25	1	ocel. s PE	TBZ-Q.1 100/85 KOM V50	1
								TBW-Q.1 63/6	1						podkladový beton	
															těsnění pro DN 1000	1
20	Š-B-12	454.53	vozovka h = 0.0 m	454.53	453.26	453.26	1.27	TBW-Q.1 63/12	1	TZK-Q.1 100-63/17	1			ocel. s PE	TBZ-Q.1 100/85 KOM V50	1
															podkladový beton	
21	Š-B-13	453.22	terén h = 0.4 m	453.66	451.62	451.62	2.04	TBW-Q.1 63/10	1	TZK-Q.1 120-63/17	1	TBS-Q.1 120/50	1	ocel. s PE	TBZ-Q.1 120/120 V max 80,60/90	1
															podkladový beton	
															těsnění pro DN 1200	2
22	Š-B-14	454.39	vozovka h = 0.0 m	454.38	452.84	452.84	1.54	TBW-Q.1 63/4	1	TZK-Q.1 100-63/17	1	TBS-Q.1 100/25	1	ocel. s PE	TBZ-Q.1 100/95 KOM V60	1
															podkladový beton	
															těsnění pro DN 1000	1
	Celkem							TBW-Q.1 63/12	2	TBR-Q.1 100-63/58	4	TBS-Q.1 100/25	7		TBZ-Q.1 120/120 V max 80,60/90	2
								TBW-Q.1 63/10	5	TZK-Q.1 100-63/17	16	TBS-Q.1 100/50	10		TBZ-Q.1 100/85 KOM V50	3
								TBW-Q.1 63/8	8	TZK-Q.1 120-63/17	2	TBS-Q.1 100/100	1		TBZ-Q.1 100/95 KOM V60	2
								TBW-Q.1 63/6	12			TBS-Q.1 120/50	1		TBZ-Q.1 100/65 KOM V30	15
								TBW-Q.1 63/4	2						těsnění pro DN 1000	18
															těsnění pro DN 1200	3

TABULKA ŠACHTOVÝCH DEN

Prefa Brno a. s.

Poř.	Označení šachty	Schémat. značka	Označení dna	Vývod		Hlavní přívod		1.vedlejší přívod		2.vedlejší přívod		Provedení žlabu	Provedení nástupnice	Stupadla Orientace
1	Š-A-1		TBZ-Q.1 100/65 KOM V30	DN (mm)	440/300	DN (mm)	440/300	DN (mm)	335/300 SN 8	DN (mm)		beton s nát.	beton s nát.	ocel. s PE
				Materiál	beton	Úhel ß	180	Úhel ß	234	Úhel ß		1/1 DN		
				dh[mm]	0	dh[mm]	10	dh[mm]	10	dh[mm]				
				sklon [‰]	0.0	Materiál	beton	Materiál	PP UR 2 něm.	Materiál				
						sklon [‰]	38.0	sklon [‰]	0.0	sklon [‰]				
2	Š-A-2		TBZ-Q.1 100/65 KOM V30	DN (mm)	335/300 SN 8	DN (mm)	335/300 SN 8	DN (mm)		DN (mm)		beton s nát.	beton s nát.	ocel. s PE
				Materiál	PP UR 2 něm.	Úhel ß	220	Úhel ß		Úhel ß		1/2 DN		
				dh[mm]	0	dh[mm]	10	dh[mm]		dh[mm]				
				sklon [‰]	38.0	Materiál	PP UR 2 něm.	Materiál		Materiál				
						sklon [‰]	32.0	sklon [‰]		sklon [‰]				
3	Š-A-3		TBZ-Q.1 100/65 KOM V30	DN (mm)	335/300 SN 8	DN (mm)	335/300 SN 8	DN (mm)		DN (mm)		beton s nát.	beton s nát.	ocel. s PE
				Materiál	PP UR 2 něm.	Úhel ß	171	Úhel ß		Úhel ß		3/4 DN		
				dh[mm]	0	dh[mm]	10	dh[mm]		dh[mm]				
				sklon [‰]	32.0	Materiál	PP UR 2 něm.	Materiál		Materiál				
						sklon [‰]	31.0	sklon [‰]		sklon [‰]				
4	Š-A-4		TBZ-Q.1 100/65 KOM V30	DN (mm)	335/300 SN 8	DN (mm)	335/300 SN 8	DN (mm)		DN (mm)		beton s nát.	beton s nát.	ocel. s PE
				Materiál	PP UR 2 něm.	Úhel ß	140	Úhel ß		Úhel ß		1/2 DN		
				dh[mm]	0	dh[mm]	10	dh[mm]		dh[mm]				
				sklon [‰]	31.0	Materiál	PP UR 2 něm.	Materiál		Materiál				
						sklon [‰]	42.0	sklon [‰]		sklon [‰]				
5	Š-A-5		TBZ-Q.1 100/65 KOM V30	DN (mm)	335/300 SN 8	DN (mm)	335/300 SN 8	DN (mm)		DN (mm)		beton s nát.	beton s nát.	ocel. s PE
				Materiál	PP UR 2 něm.	Úhel ß	200	Úhel ß		Úhel ß		1/2 DN		
				dh[mm]	0	dh[mm]	10	dh[mm]		dh[mm]				
				sklon [‰]	42.0	Materiál	PP UR 2 něm.	Materiál		Materiál				
						sklon [‰]	42.0	sklon [‰]		sklon [‰]				
6	Š-A-6		TBZ-Q.1 100/65 KOM V30	DN (mm)	335/300 SN 8	DN (mm)	335/300 SN 8	DN (mm)		DN (mm)		beton s nát.	beton s nát.	ocel. s PE
				Materiál	PP UR 2 něm.	Úhel ß	197	Úhel ß		Úhel ß		1/2 DN		
				dh[mm]	0	dh[mm]	10	dh[mm]		dh[mm]				
				sklon [‰]	42.0	Materiál	PP UR 2 něm.	Materiál		Materiál				
						sklon [‰]	45.0	sklon [‰]		sklon [‰]				
7	Š-A-7		TBZ-Q.1 100/65 KOM V30	DN (mm)	335/300 SN 8	DN (mm)	335/300 SN 8	DN (mm)		DN (mm)		beton s nát.	beton s nát.	ocel. s PE
				Materiál	PP UR 2 něm.	Úhel ß	188	Úhel ß		Úhel ß		1/2 DN		
				dh[mm]	0	dh[mm]	10	dh[mm]		dh[mm]				
				sklon [‰]	45.0	Materiál	PP UR 2 něm.	Materiál		Materiál				
						sklon [‰]	42.0	sklon [‰]		sklon [‰]				
8	Š-A-8		TBZ-Q.1 100/65 KOM V30	DN (mm)	335/300 SN 8	DN (mm)		DN (mm)		DN (mm)		beton s nát.	beton s nát.	ocel. s PE
				Materiál	PP UR 2 něm.	Úhel ß		Úhel ß		Úhel ß		1/2 DN		
				dh[mm]	0	dh[mm]		dh[mm]		dh[mm]				
				sklon [‰]	42.0	Materiál		Materiál		Materiál				
						sklon [‰]		sklon [‰]		sklon [‰]				

PREFA BRNO a.s.

Pref. kanalizační šachty	Název stavby-objektu	STRANA
HYDROPROJEKT CZ (C) 1996-2011	Projektant	5

TABULKA ŠACHTOVÝCH DEN

Prefa Brno a. s.

Poř.	Označení šachty	Schémat. značka	Označení dna	Vývod		Hlavní přívod		1.vedlejší přívod		2.vedlejší přívod		Provedení žlabu	Provedení nástupnice	Stupadla Orientace
9	Š-B-01		TBZ-Q.1 120/120 V max 80,60/90	DN (mm)	730/600 SN 8	DN (mm)	730/600 SN 8	DN (mm)	335/300 SN 8	DN (mm)		beton s nát.	beton s nát.	ocel. s PE
				Materiál	PE-HD Uporol	Úhel ß	180	Úhel ß	268	Úhel ß		1/2 DN		
				dh[mm]	0	dh[mm]	10	dh[mm]	10	dh[mm]				
				sklon [‰]	0.0	Materiál	PE-HD Uporol	Materiál	PP UR 2 něm.	Materiál				
						sklon [‰]	0.0	sklon [‰]	0.0	sklon [‰]				
10	Š-B-02		TBZ-Q.1 100/95 KOM V60	DN (mm)	335/300 SN 8	DN (mm)	335/300 SN 8	DN (mm)		DN (mm)		beton s nát.	beton s nát.	ocel. s PE
				Materiál	PP UR 2 něm.	Úhel ß	180	Úhel ß		Úhel ß		1/2 DN		
				dh[mm]	0	dh[mm]	10	dh[mm]		dh[mm]				
				sklon [‰]	0.0	Materiál	PP UR 2 něm.	Materiál		Materiál				
						sklon [‰]	0.0	sklon [‰]		sklon [‰]				
11	Š-B-03		TBZ-Q.1 100/65 KOM V30	DN (mm)	335/300 SN 8	DN (mm)	335/300 SN 8	DN (mm)		DN (mm)		beton s nát.	beton s nát.	ocel. s PE
				Materiál	PP UR 2 něm.	Úhel ß	103	Úhel ß		Úhel ß		1/2 DN		
				dh[mm]	0	dh[mm]	10	dh[mm]		dh[mm]				
				sklon [‰]	0.0	Materiál	PP UR 2 něm.	Materiál		Materiál				
						sklon [‰]	0.0	sklon [‰]		sklon [‰]				
12	Š-B-04		TBZ-Q.1 100/65 KOM V30	DN (mm)	335/300 SN 8	DN (mm)	335/300 SN 8	DN (mm)		DN (mm)		beton s nát.	beton s nát.	ocel. s PE
				Materiál	PP UR 2 něm.	Úhel ß	186	Úhel ß		Úhel ß		1/2 DN		
				dh[mm]	0	dh[mm]	10	dh[mm]		dh[mm]				
				sklon [‰]	0.0	Materiál	PP UR 2 něm.	Materiál		Materiál				
						sklon [‰]	0.0	sklon [‰]		sklon [‰]				
13	Š-B-05		TBZ-Q.1 100/65 KOM V30	DN (mm)	335/300 SN 8	DN (mm)	335/300 SN 8	DN (mm)		DN (mm)		beton s nát.	beton s nát.	ocel. s PE
				Materiál	PP UR 2 něm.	Úhel ß	183	Úhel ß		Úhel ß		1/2 DN		
				dh[mm]	0	dh[mm]	10	dh[mm]		dh[mm]				
				sklon [‰]	0.0	Materiál	PP UR 2 něm.	Materiál		Materiál				
						sklon [‰]	0.0	sklon [‰]		sklon [‰]				
14	Š-B-06		TBZ-Q.1 100/65 KOM V30	DN (mm)	335/300 SN 8	DN (mm)	335/300 SN 8	DN (mm)		DN (mm)		beton s nát.	beton s nát.	ocel. s PE
				Materiál	PP UR 2 něm.	Úhel ß	227	Úhel ß		Úhel ß		1/2 DN		
				dh[mm]	0	dh[mm]	10	dh[mm]		dh[mm]				
				sklon [‰]	0.0	Materiál	PP UR 2 něm.	Materiál		Materiál				
						sklon [‰]	0.0	sklon [‰]		sklon [‰]				
15	Š-B-07		TBZ-Q.1 100/65 KOM V30	DN (mm)	335/300 SN 8	DN (mm)	335/300 SN 8	DN (mm)	225/200 SN 8	DN (mm)		beton s nát.	beton s nát.	ocel. s PE
				Materiál	PP UR 2 něm.	Úhel ß	91	Úhel ß	179	Úhel ß		1/2 DN		
				dh[mm]	0	dh[mm]	10	dh[mm]	150	dh[mm]				
				sklon [‰]	0.0	Materiál	PP UR 2 něm.	Materiál	PP UR 2 něm.	Materiál				
						sklon [‰]	0.0	sklon [‰]	0.0	sklon [‰]				
16	Š-B-08		TBZ-Q.1 100/65 KOM V30	DN (mm)	335/300 SN 8	DN (mm)	335/300 SN 8	DN (mm)		DN (mm)		beton s nát.	beton s nát.	ocel. s PE
				Materiál	PP UR 2 něm.	Úhel ß	179	Úhel ß		Úhel ß		1/2 DN		
				dh[mm]	0	dh[mm]	10	dh[mm]		dh[mm]				
				sklon [‰]	0.0	Materiál	PP UR 2 něm.	Materiál		Materiál				
						sklon [‰]	0.0	sklon [‰]		sklon [‰]				

PREFA BRNO a.s.

Pref. kanalizační šachty	Název stavby-objektu	STRANA
HYDROPROJEKT CZ (C) 1996-2011	Projektant	6

TABULKA ŠACHTOVÝCH DEN

Prefa Brno a. s.

Poř.	Označení šachty	Schémat. značka	Označení dna	Vývod		Hlavní přívod		1.vedlejší přívod		2.vedlejší přívod		Provedení žlabu	Provedení nástupnice	Stupadla Orientace
17	Š-B-09		TBZ-Q.1 100/65 KOM V30	DN (mm)	335/300 SN 8	DN (mm)	335/300 SN 8	DN (mm)		DN (mm)		beton s nát.	beton s nát.	ocel. s PE
				Materiál	PP UR 2 něm.	Úhel ß	181	Úhel ß		Úhel ß		1/2 DN		
				dh[mm]	0	dh[mm]	10	dh[mm]		dh[mm]				
				sklon [‰]	0.0	Materiál	PP UR 2 něm.	Materiál		Materiál				
						sklon [‰]	0.0	sklon [‰]		sklon [‰]				
18	Š-B-10		TBZ-Q.1 100/85 KOM V50	DN (mm)	560/500 SN 8	DN (mm)	560/500 SN 8	DN (mm)		DN (mm)		beton s nát.	beton s nát.	ocel. s PE
				Materiál	PP UR 2 něm.	Úhel ß	180	Úhel ß		Úhel ß		1/2 DN		
				dh[mm]	0	dh[mm]	10	dh[mm]		dh[mm]				
				sklon [‰]	0.0	Materiál	PP UR 2 něm.	Materiál		Materiál				
						sklon [‰]	0.0	sklon [‰]		sklon [‰]				
19	Š-B-11		TBZ-Q.1 100/85 KOM V50	DN (mm)	560/500 SN 8	DN (mm)	560/500 SN 8	DN (mm)	335/300 SN 8	DN (mm)		beton s nát.	beton s nát.	ocel. s PE
				Materiál	PP UR 2 něm.	Úhel ß	243	Úhel ß	153	Úhel ß		1/2 DN		
				dh[mm]	0	dh[mm]	10	dh[mm]	150	dh[mm]				
				sklon [‰]	0.0	Materiál	PP UR 2 něm.	Materiál	PP UR 2 něm.	Materiál				
						sklon [‰]	0.0	sklon [‰]	0.0	sklon [‰]				
20	Š-B-12		TBZ-Q.1 100/85 KOM V50	DN (mm)	560/500 SN 8	DN (mm)	560/500 SN 8	DN (mm)		DN (mm)		beton s nát.	beton s nát.	ocel. s PE
				Materiál	PP UR 2 něm.	Úhel ß	235	Úhel ß		Úhel ß		1/2 DN		
				dh[mm]	0	dh[mm]	10	dh[mm]		dh[mm]				
				sklon [‰]	0.0	Materiál	PP UR 2 něm.	Materiál		Materiál				
						sklon [‰]	0.0	sklon [‰]		sklon [‰]				
21	Š-B-13		TBZ-Q.1 120/120 V max 80,60/90	DN (mm)	TBO-Q 600/900	DN (mm)	TBO-Q 600/900	DN (mm)	560/500 SN 8	DN (mm)		beton s nát.	beton s nát.	ocel. s PE
				Materiál	beton	Úhel ß	180	Úhel ß	255	Úhel ß		1/2 DN		
				dh[mm]	0	dh[mm]	10	dh[mm]	150	dh[mm]				
				sklon [‰]	0.0	Materiál	beton	Materiál	PP UR 2 něm.	Materiál				
						sklon [‰]	0.0	sklon [‰]	0.0	sklon [‰]				
22	Š-B-14		TBZ-Q.1 100/95 KOM V60	DN (mm)	335/300 SN 8	DN (mm)	440/300	DN (mm)		DN (mm)		beton s nát.	beton s nát.	ocel. s PE
				Materiál	PP UR 2 něm.	Úhel ß	222	Úhel ß		Úhel ß		1/2 DN		
				dh[mm]	0	dh[mm]	10	dh[mm]		dh[mm]				
				sklon [‰]	0.0	Materiál	beton	Materiál		Materiál				
						sklon [‰]	0.0	sklon [‰]		sklon [‰]				

PREFA BRNO a.s.

Pref. kanalizační šachty	Název stavby-objektu	STRANA
HYDROPROJEKT CZ (C) 1996-2011	Projektant	7

TABULKA SESTAV ŠACHET

Prefa Brno a. s.

Šachta č.1 Š-A-1

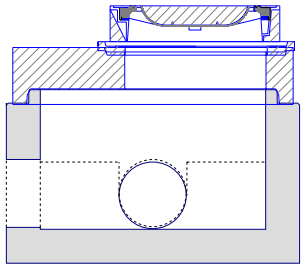

dno TBZ-Q.1 100/65 KOM V30	1
deska TZK-Q.1 100-63/17	1
vyr.prst. TBW-Q.1 63/4	1
poklop D 400 Begu-DIN	1
kóta dna	454.04 m
kóta terénu	455.04 m
rozdíl kót	1.00 m
převýšení nad terénem	0.00 m
výška šachty	0.99 m
stavební výška	1.14 m

Šachta č.2 Š-A-2

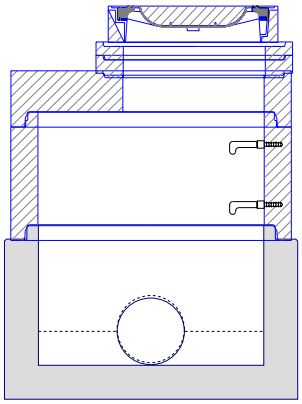

dno TBZ-Q.1 100/65 KOM V30	1
skruž TBS-Q.1 100/50	1
deska TZK-Q.1 100-63/17	1
vyr.prst. TBW-Q.1 63/8	1
vyr.prst. TBW-Q.1 63/6	1
poklop D 400 Begu-DIN	1
těsnění pro DN 1000	1
kóta dna	454.89 m
kóta terénu	456.49 m
rozdíl kót	1.60 m
převýšení nad terénem	0.00 m
výška šachty	1.59 m
stavební výška	1.74 m

Šachta č.3 Š-A-3

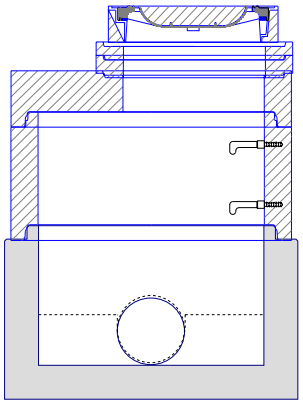

dno TBZ-Q.1 100/65 KOM V30	1
skruž TBS-Q.1 100/50	1
deska TZK-Q.1 100-63/17	1
vyr.prst. TBW-Q.1 63/8	1
vyr.prst. TBW-Q.1 63/6	1
poklop D 400 Begu-DIN	1
těsnění pro DN 1000	1
kóta dna	456.48 m
kóta terénu	458.08 m
rozdíl kót	1.60 m
převýšení nad terénem	0.00 m
výška šachty	1.59 m
stavební výška	1.74 m

Šachta č.4 Š-A-4

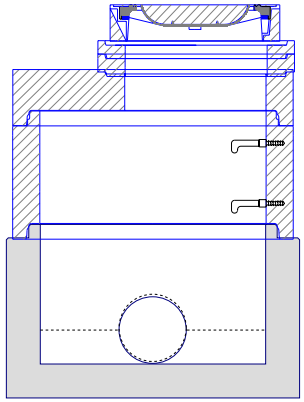

dno TBZ-Q.1 100/65 KOM V30	1
skruž TBS-Q.1 100/50	1
deska TZK-Q.1 100-63/17	1
vyr.prst. TBW-Q.1 63/8	1
vyr.prst. TBW-Q.1 63/6	1
poklop D 400 Begu-DIN	1
těsnění pro DN 1000	1
kóta dna	457.15 m
kóta terénu	458.75 m
rozdíl kót	1.60 m
převýšení nad terénem	0.00 m
výška šachty	1.59 m
stavební výška	1.74 m

Šachta č.5 Š-A-5

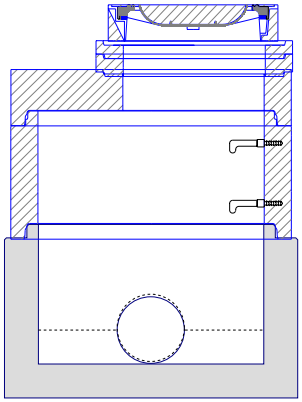

dno TBZ-Q.1 100/65 KOM V30	1
skruž TBS-Q.1 100/50	1
deska TZK-Q.1 100-63/17	1
vyr.prst. TBW-Q.1 63/8	1
vyr.prst. TBW-Q.1 63/6	1
poklop D 400 Begu-DIN	1
těsnění pro DN 1000	1
kóta dna	458.77 m
kóta terénu	460.37 m
rozdíl kót	1.60 m
převýšení nad terénem	0.00 m
výška šachty	1.59 m
stavební výška	1.74 m

Šachta č.6 Š-A-6

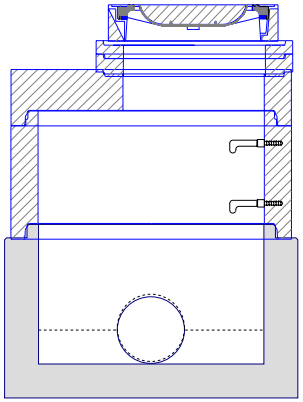

dno TBZ-Q.1 100/65 KOM V30	1
skruž TBS-Q.1 100/50	1
deska TZK-Q.1 100-63/17	1
vyr.prst. TBW-Q.1 63/8	1
vyr.prst. TBW-Q.1 63/6	1
poklop D 400 Begu-DIN	1
těsnění pro DN 1000	1
kóta dna	459.97 m
kóta terénu	461.57 m
rozdíl kót	1.60 m
převýšení nad terénem	0.00 m
výška šachty	1.59 m
stavební výška	1.74 m

TABULKA SESTAV ŠACHET

Prefa Brno a. s.

Šachta č.7 Š-A-7

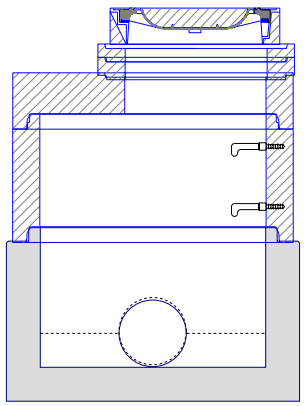

dno TBZ-Q.1 100/65 KOM V30	1
skruž TBS-Q.1 100/50	1
deska TZK-Q.1 100-63/17	1
vyr.prst. TBW-Q.1 63/8	1
vyr.prst. TBW-Q.1 63/6	1
poklop D 400 Begu-DIN	1
těsnění pro DN 1000	1
kóta dna	461.20 m
kóta terénu	462.80 m
rozdíl kót	1.60 m
převýšení nad terénem	0.00 m
výška šachty	1.59 m
stavební výška	1.74 m

Šachta č.8 Š-A-8

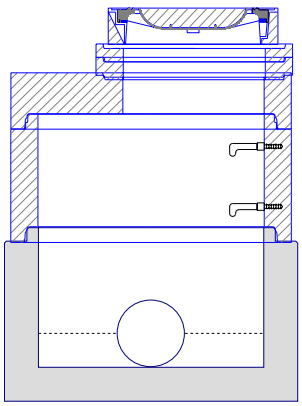

dno TBZ-Q.1 100/65 KOM V30	1
skruž TBS-Q.1 100/50	1
deska TZK-Q.1 100-63/17	1
vyr.prst. TBW-Q.1 63/8	1
vyr.prst. TBW-Q.1 63/6	1
poklop D 400 Begu-DIN	1
těsnění pro DN 1000	1
kóta dna	463.15 m
kóta terénu	464.75 m
rozdíl kót	1.60 m
převýšení nad terénem	0.00 m
výška šachty	1.59 m
stavební výška	1.74 m

Šachta č.9 Š-B-01

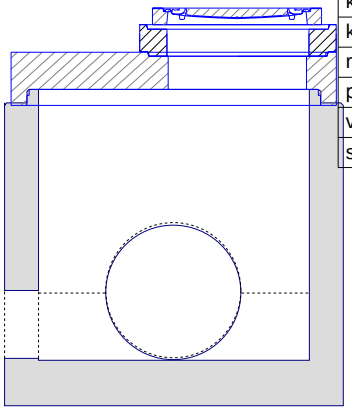

dno TBZ-Q.1 120/120 V max 80,6	1
deska TZK-Q.1 120-63/17	1
vyr.prst. TBW-Q.1 63/12	1
poklop A 15 GU-B-1 A15	1
těsnění pro DN 1200	1
kóta dna	448.44 m
kóta terénu	449.67 m
rozdíl kót	1.23 m
převýšení nad terénem	0.34 m
výška šachty	1.56 m
stavební výška	1.76 m

Šachta č.10 Š-B-02

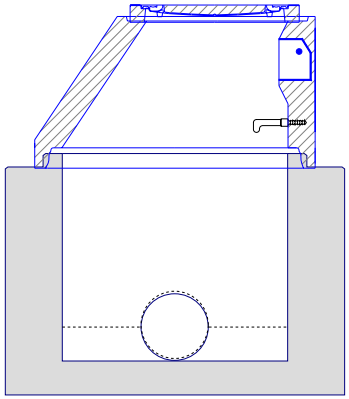

dno TBZ-Q.1 100/95 KOM V60	1
kónus TBR-Q.1 100-63/58	1
poklop A 15 GU-B-1 A15	1
kóta dna	448.70 m
kóta terénu	450.00 m
rozdíl kót	1.30 m
převýšení nad terénem	0.32 m
výška šachty	1.58 m
stavební výška	1.73 m

Šachta č.11 Š-B-03

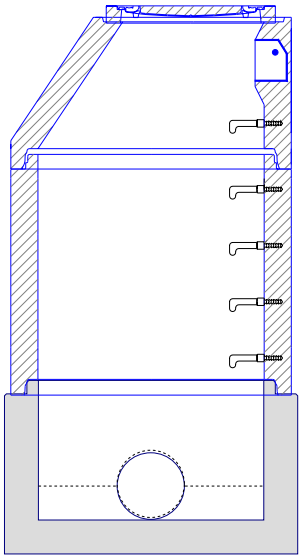

dno TBZ-Q.1 100/65 KOM V30	1
skruž TBS-Q.1 100/100	1
kónus TBR-Q.1 100-63/58	1
poklop A 15 GU-B-1 A15	1
těsnění pro DN 1000	1
kóta dna	449.02 m
kóta terénu	450.92 m
rozdíl kót	1.90 m
převýšení nad terénem	0.42 m
výška šachty	2.28 m
stavební výška	2.43 m

Šachta č.12 Š-B-04

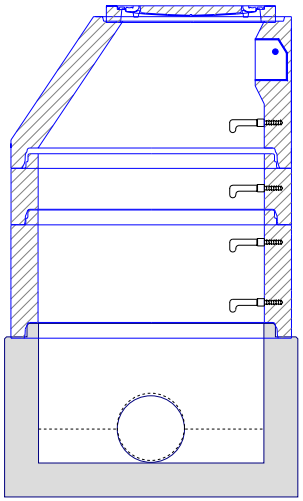

dno TBZ-Q.1 100/65 KOM V30	1
skruž TBS-Q.1 100/50	1
skruž TBS-Q.1 100/25	1
kónus TBR-Q.1 100-63/58	1
poklop A 15 GU-B-1 A15	1
těsnění pro DN 1000	2
kóta dna	450.00 m
kóta terénu	451.60 m
rozdíl kót	1.60 m
převýšení nad terénem	0.47 m
výška šachty	2.03 m
stavební výška	2.18 m

TABULKA SESTAV ŠACHET

Prefa Brno a. s.

Šachta č.13 Š-B-05

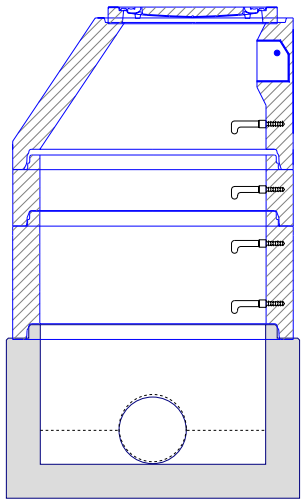

dno TBZ-Q.1 100/65 KOM V30	1
skruž TBS-Q.1 100/50	1
skruž TBS-Q.1 100/25	1
kónus TBR-Q.1 100-63/58	1
poklop A 15 GU-B-1 A15	1
těsnění pro DN 1000	2
kóta dna	450.65 m
kóta terénu	452.45 m
rozdíl kót	1.80 m
převýšení nad terénem	0.28 m
výška šachty	2.03 m
stavební výška	2.18 m

Šachta č.14 Š-B-06

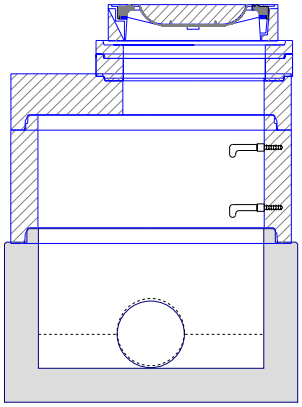

dno TBZ-Q.1 100/65 KOM V30	1
skruž TBS-Q.1 100/50	1
deska TZK-Q.1 100-63/17	1
vyr.prst. TBW-Q.1 63/10	1
vyr.prst. TBW-Q.1 63/6	1
poklop D 400 Begu-DIN	1
těsnění pro DN 1000	1
kóta dna	450.88 m
kóta terénu	452.49 m
rozdíl kót	1.61 m
převýšení nad terénem	0.00 m
výška šachty	1.61 m
stavební výška	1.76 m

Šachta č.15 Š-B-07

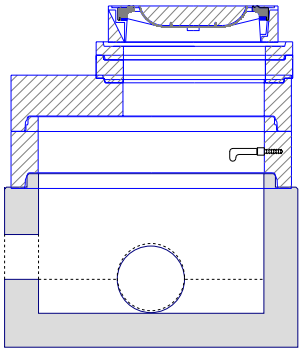

dno TBZ-Q.1 100/65 KOM V30	1
skruž TBS-Q.1 100/25	1
deska TZK-Q.1 100-63/17	1
vyr.prst. TBW-Q.1 63/10	1
vyr.prst. TBW-Q.1 63/6	1
poklop D 400 Begu-DIN	1
těsnění pro DN 1000	1
kóta dna	451.03 m
kóta terénu	452.40 m
rozdíl kót	1.37 m
převýšení nad terénem	0.00 m
výška šachty	1.36 m
stavební výška	1.51 m

Šachta č.16 Š-B-08

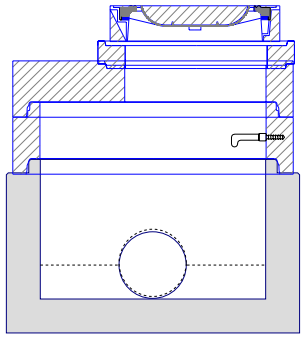

dno TBZ-Q.1 100/65 KOM V30	1
skruž TBS-Q.1 100/25	1
deska TZK-Q.1 100-63/17	1
vyr.prst. TBW-Q.1 63/10	1
poklop D 400 Begu-DIN	1
těsnění pro DN 1000	1
kóta dna	451.30 m
kóta terénu	452.60 m
rozdíl kót	1.30 m
převýšení nad terénem	0.00 m
výška šachty	1.30 m
stavební výška	1.45 m

Šachta č.17 Š-B-09

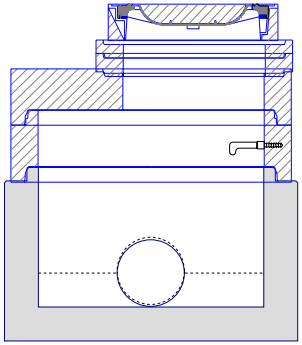

dno TBZ-Q.1 100/65 KOM V30	1
skruž TBS-Q.1 100/25	1
deska TZK-Q.1 100-63/17	1
vyr.prst. TBW-Q.1 63/8	1
vyr.prst. TBW-Q.1 63/6	1
poklop D 400 Begu-DIN	1
těsnění pro DN 1000	1
kóta dna	451.57 m
kóta terénu	452.91 m
rozdíl kót	1.34 m
převýšení nad terénem	0.00 m
výška šachty	1.34 m
stavební výška	1.49 m

Šachta č.18 Š-B-10

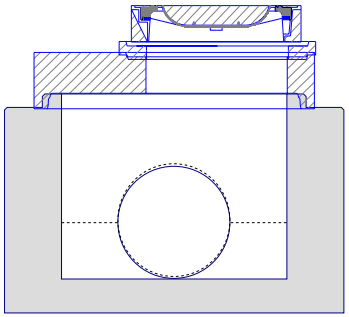

dno TBZ-Q.1 100/85 KOM V50	1
deska TZK-Q.1 100-63/17	1
vyr.prst. TBW-Q.1 63/6	1
poklop D 400 Begu-DIN	1
kóta dna	452.50 m
kóta terénu	453.71 m
rozdíl kót	1.21 m
převýšení nad terénem	0.00 m
výška šachty	1.21 m
stavební výška	1.36 m

TABULKA SESTAV ŠACHET

Prefa Brno a. s.

Šachta č.19 Š-B-11

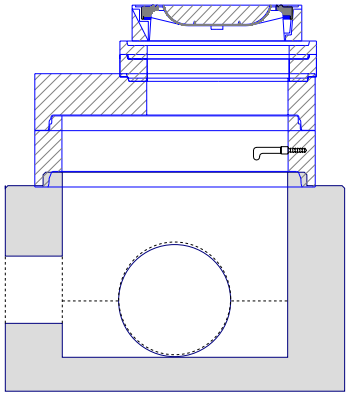

dno TBZ-Q.1 100/85 KOM V50	1
skruž TBS-Q.1 100/25	1
deska TZK-Q.1 100-63/17	1
vyr.prst. TBW-Q.1 63/10	1
vyr.prst. TBW-Q.1 63/6	1
poklop D 400 Begu-DIN	1
těsnění pro DN 1000	1
kóta dna	452.79 m
kóta terénu	454.35 m
rozdíl kót	1.56 m
převýšení nad terénem	0.00 m
výška šachty	1.56 m
stavební výška	1.71 m

Šachta č.20 Š-B-12

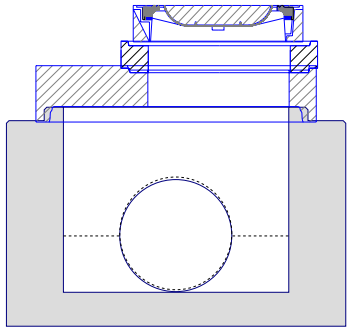

dno TBZ-Q.1 100/85 KOM V50	1
deska TZK-Q.1 100-63/17	1
vyr.prst. TBW-Q.1 63/12	1
poklop D 400 Begu-DIN	1
kóta dna	453.26 m
kóta terénu	454.53 m
rozdíl kót	1.27 m
převýšení nad terénem	0.00 m
výška šachty	1.27 m
stavební výška	1.42 m

Šachta č.21 Š-B-13

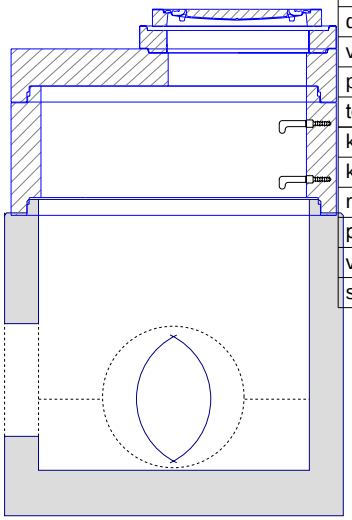

dno TBZ-Q.1 120/120 V max 80,6	1
skruž TBS-Q.1 120/50	1
deska TZK-Q.1 120-63/17	1
vyr.prst. TBW-Q.1 63/10	1
poklop A 15 Begu - PARK	1
těsnění pro DN 1200	2
kóta dna	451.62 m
kóta terénu	453.22 m
rozdíl kót	1.60 m
převýšení nad terénem	0.44 m
výška šachty	2.04 m
stavební výška	2.24 m

Šachta č.22 Š-B-14

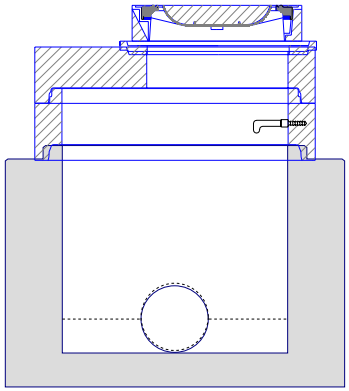

dno TBZ-Q.1 100/95 KOM V60	1
skruž TBS-Q.1 100/25	1
deska TZK-Q.1 100-63/17	1
vyr.prst. TBW-Q.1 63/4	1
poklop D 400 Begu-DIN	1
těsnění pro DN 1000	1
kóta dna	452.84 m
kóta terénu	454.39 m
rozdíl kót	1.55 m
převýšení nad terénem	0.00 m
výška šachty	1.54 m
stavební výška	1.69 m

TABULKA ŠACHTOVÝCH POKLOPŮ

Prefa Brno a. s.

Poř.	Označení šachty	Třída zatížení	Označení poklopu	Popis poklopu	Úprava kolem poklopu	Výška poklopu [mm]	Počet
1	Š-A-1	D	D 400 Begu-DIN	s odvětráním, rám BEGU-R-1, poklop BEGU-DIN		160	1
2	Š-A-2	D	D 400 Begu-DIN	s odvětráním, rám BEGU-R-1, poklop BEGU-DIN		160	1
3	Š-A-3	D	D 400 Begu-DIN	s odvětráním, rám BEGU-R-1, poklop BEGU-DIN		160	1
4	Š-A-4	D	D 400 Begu-DIN	s odvětráním, rám BEGU-R-1, poklop BEGU-DIN		160	1
5	Š-A-5	D	D 400 Begu-DIN	s odvětráním, rám BEGU-R-1, poklop BEGU-DIN		160	1
6	Š-A-6	D	D 400 Begu-DIN	s odvětráním, rám BEGU-R-1, poklop BEGU-DIN		160	1
7	Š-A-7	D	D 400 Begu-DIN	s odvětráním, rám BEGU-R-1, poklop BEGU-DIN		160	1
8	Š-A-8	D	D 400 Begu-DIN	s odvětráním, rám BEGU-R-1, poklop BEGU-DIN		160	1
9	Š-B-01	A	A 15 GU-B-1 A15	bez odvětrání, rám BEGU - park, poklop GU-B-1 A 15	ohumusování a osetí	75	1
10	Š-B-02	A	A 15 GU-B-1 A15	bez odvětrání, rám BEGU - park, poklop GU-B-1 A 15	ohumusování a osetí	75	1
11	Š-B-03	A	A 15 GU-B-1 A15	bez odvětrání, rám BEGU - park, poklop GU-B-1 A 15	ohumusování a osetí	75	1
12	Š-B-04	A	A 15 GU-B-1 A15	bez odvětrání, rám BEGU - park, poklop GU-B-1 A 15	ohumusování a osetí	75	1
13	Š-B-05	A	A 15 GU-B-1 A15	bez odvětrání, rám BEGU - park, poklop GU-B-1 A 15	ohumusování a osetí	75	1
14	Š-B-06	D	D 400 Begu-DIN	s odvětráním, rám BEGU-R-1, poklop BEGU-DIN		160	1
15	Š-B-07	D	D 400 Begu-DIN	s odvětráním, rám BEGU-R-1, poklop BEGU-DIN		160	1
16	Š-B-08	D	D 400 Begu-DIN	s odvětráním, rám BEGU-R-1, poklop BEGU-DIN		160	1
17	Š-B-09	D	D 400 Begu-DIN	s odvětráním, rám BEGU-R-1, poklop BEGU-DIN		160	1
18	Š-B-10	D	D 400 Begu-DIN	s odvětráním, rám BEGU-R-1, poklop BEGU-DIN		160	1
19	Š-B-11	D	D 400 Begu-DIN	s odvětráním, rám BEGU-R-1, poklop BEGU-DIN		160	1
20	Š-B-12	D	D 400 Begu-DIN	s odvětráním, rám BEGU-R-1, poklop BEGU-DIN		160	1
21	Š-B-13	A	A 15 Begu - PARK	bez odvětrání, rám BEGU - park, poklop BEGU - park	ohumusování a osetí	75	1
22	Š-B-14	D	D 400 Begu-DIN	s odvětráním, rám BEGU-R-1, poklop BEGU-DIN		160	1
	Celkem		A 15 Begu - PARK				1
			A 15 GU-B-1 A15				5
			D 400 Begu-DIN				16

PREFA BRNO a.s.